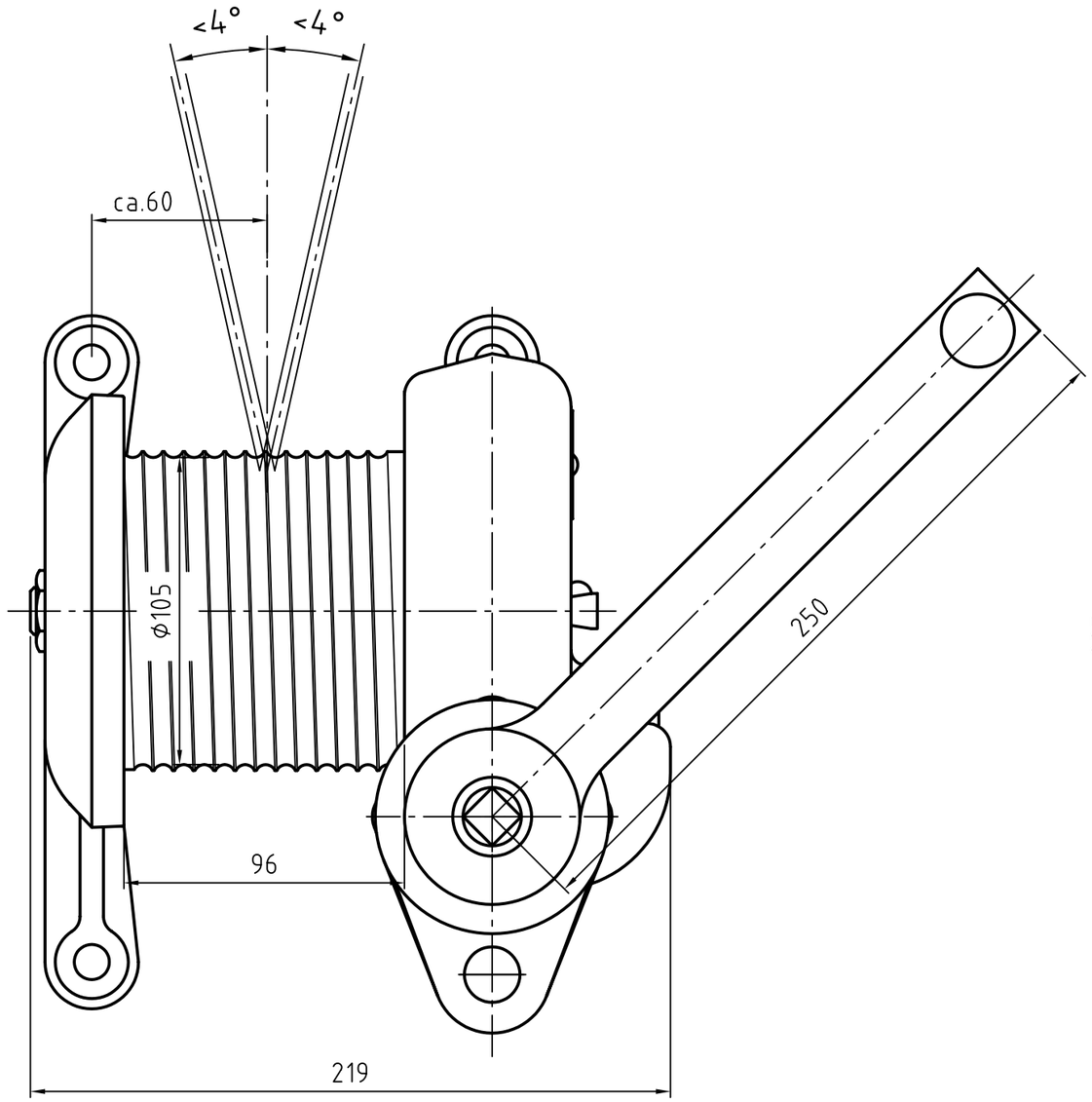

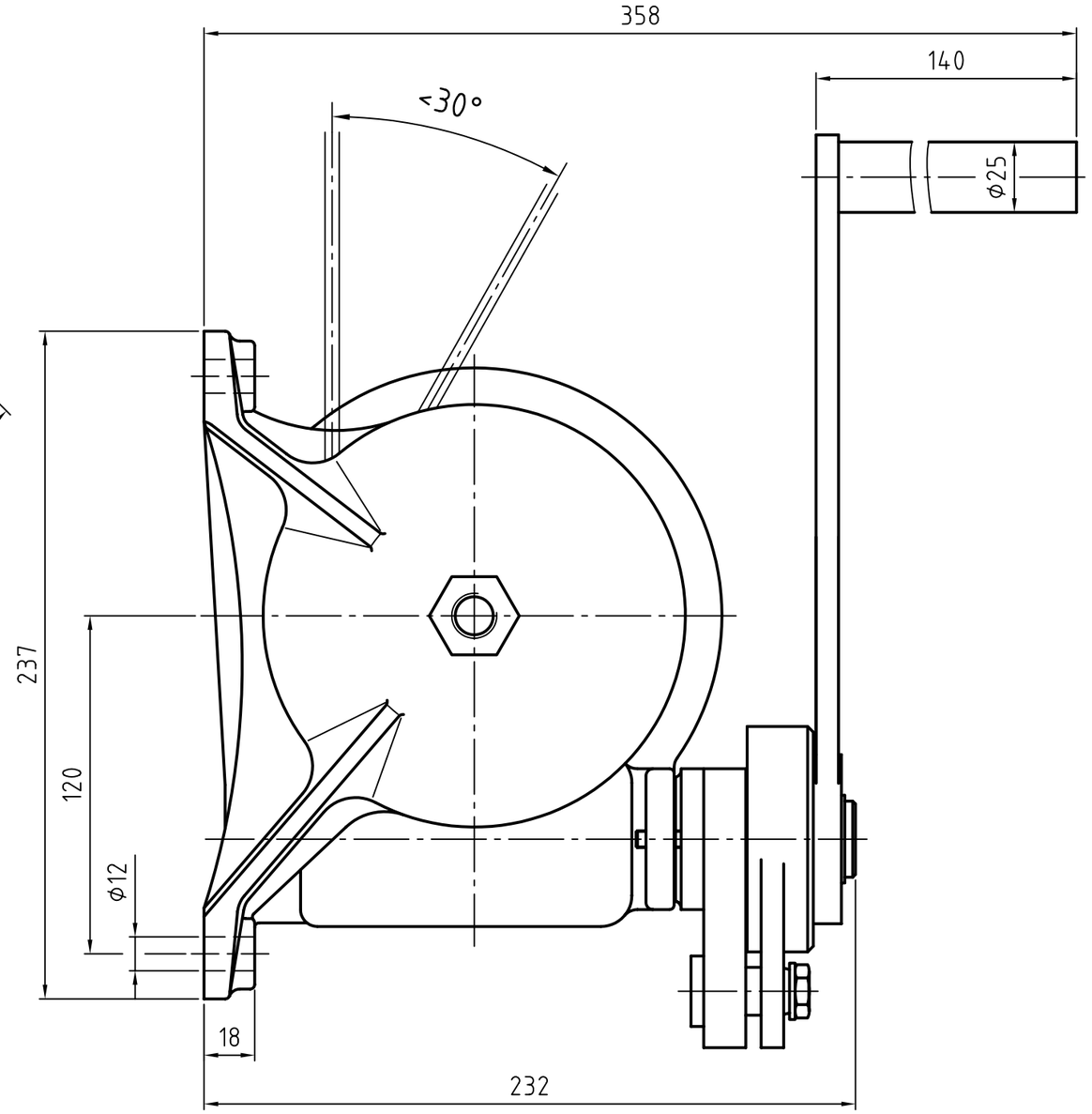

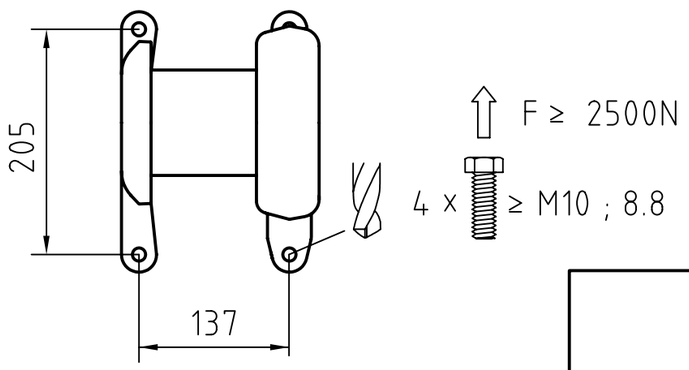

M 51 0091					50%
Sprache	NL	F	GB	D	100% 0%
Bearb.			Sievers		Ers. f. M 51 0089 v. 25.01.95
Gepr.					Ers. d.

	WH 2 SB	WH 2 SB	WH 2 SB