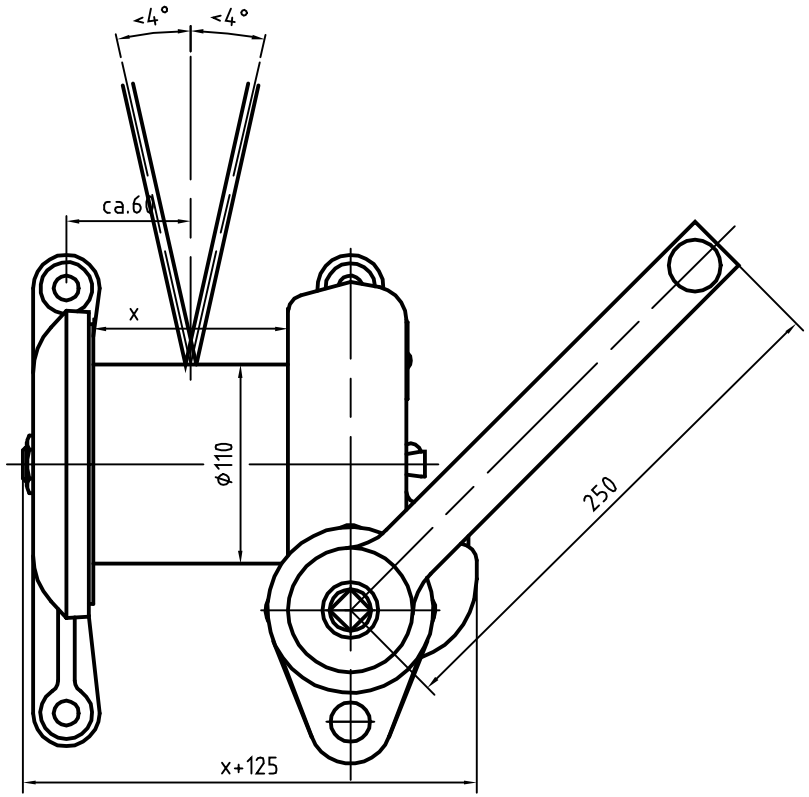

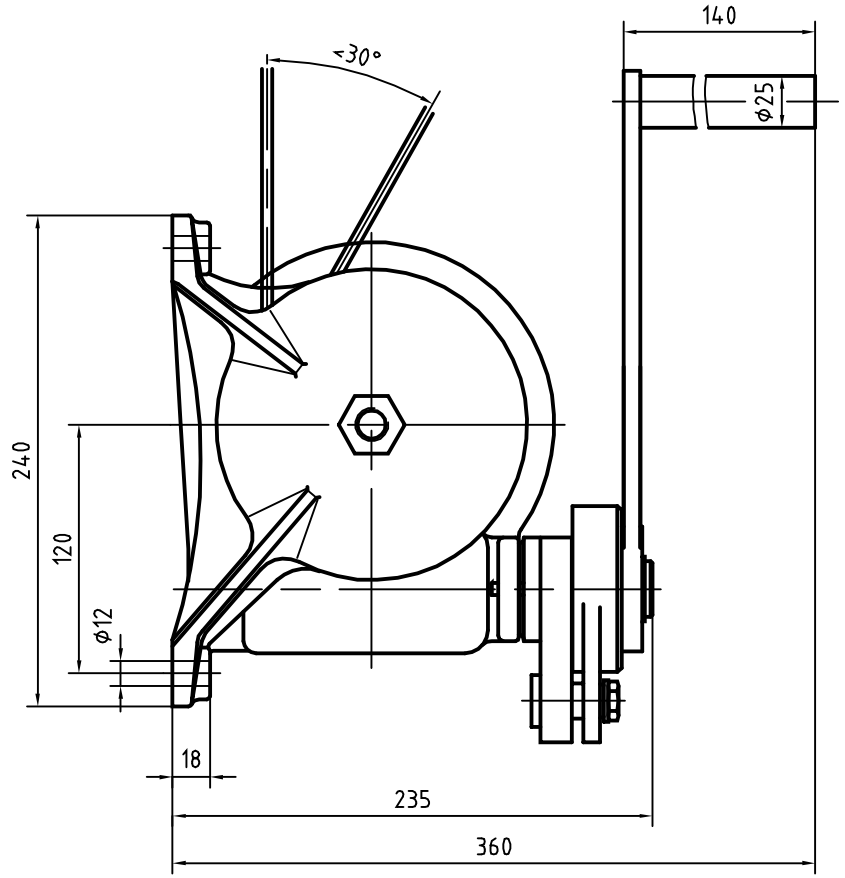

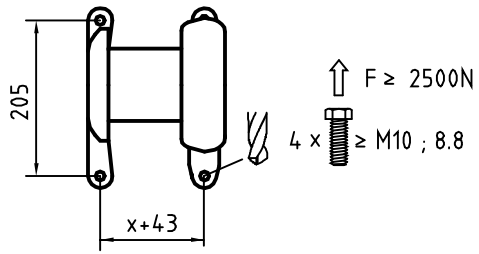

kg = >12

M 51 0090					40%
Sprache	NL	F	GB	D	100% 0%
Bearb.	12.05.99		Sleyers		Ers. f. WHM 027
Gepr.					Ers. d.

WH 2 SBLx	WH 2 SBLx	WH 2 SBLx