EGU 15 E *Li-ION* Elektrogabelhubwagen

Tragfähigkeit 1.500 kg

Für den Transport von palettierten Gütern im innerbetrieblichen Bereich auf ebenen Böden und kurzen bis mittleren Strecken.

Der EGU 15 E Li-ION gehört zur neuen Generation der Elektrohubwagen. Mit seinen kompakten Abmessungen und der neuen Lithium Ionen Batterie ist er eine ideale Alternative zum herkömmlichen Hubwagen und mit nur 123 kg Service-Gewicht das perfekte Mitnahme-Gerät auf dem LKW.
Mit einem Wechselakku (optional) lässt sich innerhalb von Sekunden die leere Batterie gegen eine Geladene tauschen und damit nahezu unterbrechungsfrei arbeiten. Die Ladezeit ist mit 2,5 Stunden so kurz wie noch nie.

Ausstattung und Verarbeitung

- Wartungsfreier Lithium Ionen Akku
- Integriertes Batterie-Managementsystem überwacht alle wichtigen Parameter der Batterie.
- Ladezeit von nur noch 2,5 Stunden, auch Zwischenladungen möglich
- Zugriffsschutz durch Pin Code
- Curtis-Controller und CAN-Bus Technik
- Fahrgeschwindigkeit stufenlos regelbar
- Externes Ladegerät zum schnellen Laden an jeder 230 V Steckdose
- Batterieladeanzeige und Betriebsstundenzähler
- Einfahrrollen für problemloses Einfahren in die Breitseite von Euro-Paletten

Lieferumfang

- Wartungsfreier Li-Ion Akku 24 Volt/20 Ah (optional 30 oder 36 Ah)
- Externes Ladegerät

Optional: Wechselakku mit 20 Ah, 30 Ah oder 36 Ah

Sekundenschneller Akkuwechsel – mit einem Handgriff

Li-ION Akku

Dieser Akku bietet eine deutlich längere Einsatz- und Lebensdauer bei kürzeren Ladevorgängen.

- Die Li-ION Batterie hat eine Lebensdauer von bis zu 3000 Ladezyklen.
- Ladezeit von nur 2,5 Stunden.
- Zwischenladung ist möglich ohne die Lebensdauer der Batterie zu beinträchtigen.
- Kein Leistungsverlust bei sinkender Akkuladung.

Technische Daten EGU 15 E Li-ION

Modell	EGU 15 E *Li-ION*
Art.-Nr.	N23315461
Tragfähigkeit, kg	1.500
Bereifung vorne/hinten [1]	PUR/PUR
Reifengröße vorn l x d, mm	210 x 70
Reifengröße hinten l x d, mm	80 x 93
Räder Anzahl vorne/hinten x = angetrieben	2 + 1x/4
Hub h3, mm	115
Lastschwerpunkt c, mm	600
Gabelhöhe max., mm	195
Höhe gesenkt h13, mm	85
Deichselhöhe h14, mm	1.160
Gesamtlänge l1, mm	1.530
Gesamtbreite b1, mm	540
Gabelzinkenmaße s/e/l, mm	47 x 160 x 1.150
Gabelaußenabstand b5, mm	540
Arbeitsgangbreite bei Europalette Ast, mm	2.000
Wenderadius Wa, mm	1.330
Antrieb	Elektro
Bedienung	Geh
Fahrgeschwindigkeit mit/ohne Last, km/h	4,6/4,8
Hubgeschwindigkeit mit/ohne Last, m/s	0,020/0,025
Senkgeschwindigkeit mit/ohne Last, m/s	0,05/0,04
Steigfähigkeit mit/ohne Last, %	5/10
Fahrmotor, Leistung, kW	0,65
Hubmotor Leistung, kW	0,5
Betriebsbremse	elektromagnetisch
Batterie	Li-ION
Batteriespannung, in V/Ah	24/20
Eigengewicht mit Batterie in kg	123
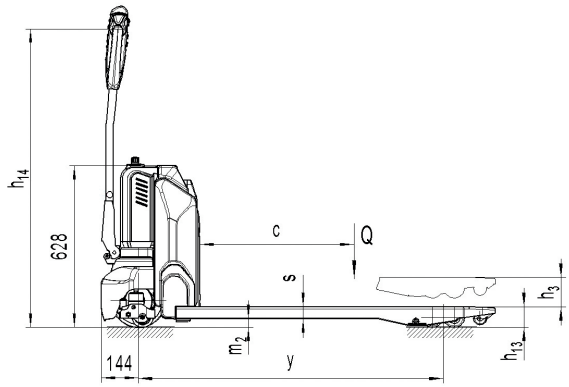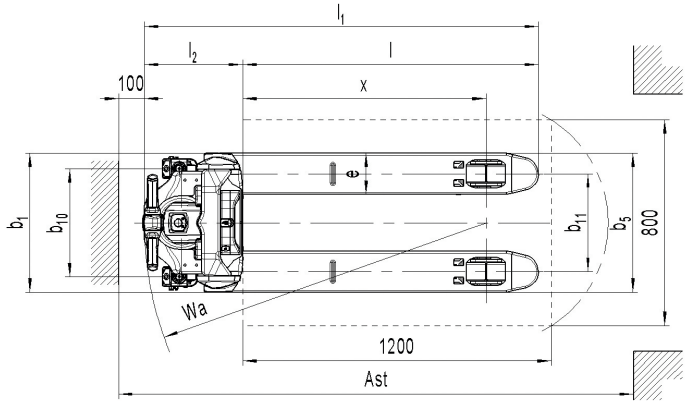
[1] PUR ... Polyurethan