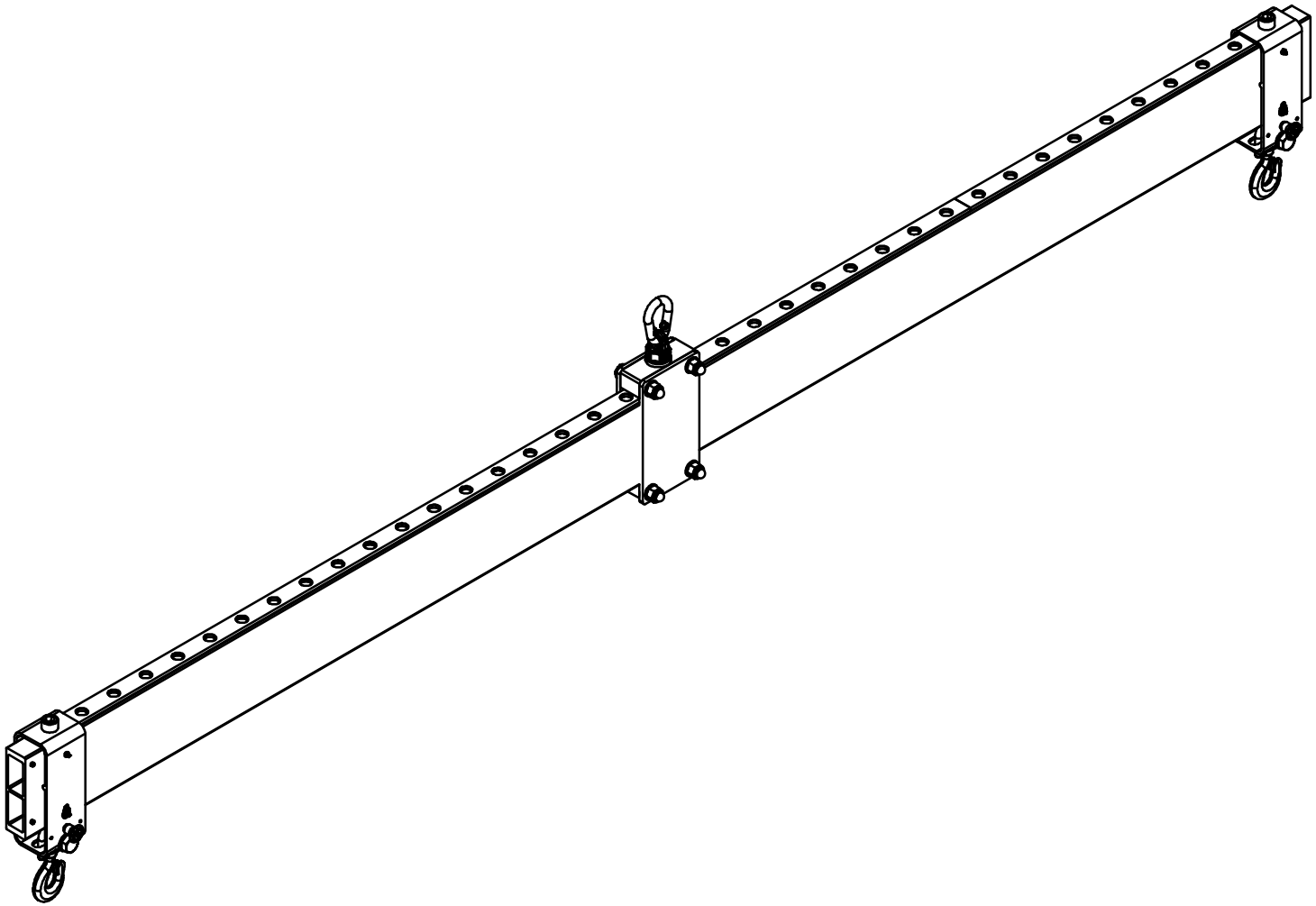

Änd.	Änderungsdatum	Änderung durch		Allgemeintoleranz	Artikelnummer	Format
5	30.09.2024	Bettina Neuwirth		ISO 2768 - mK	521040	A4
			Zeichnungsnummer		Masse	Maßstab
			521040-000		79,26 kg	1 : 15
			Titel, zusätzlicher Titel		Werkstoff	
			Lasttraverse			
					Erstellungsdatum	Erstellt durch	Blatt
					11.01.2021	Danny Büdinger	1/3

SCHILLING
www.schilling-fn.de
SCHILLING Kran- und Hebetechnik GmbH
Ernst-Zimmermann-Straße 9-11
88045 Friedrichshafen
Deutschland
Telefon: +49 7541 60404-0
E-Mail: mail@schilling-fn.de

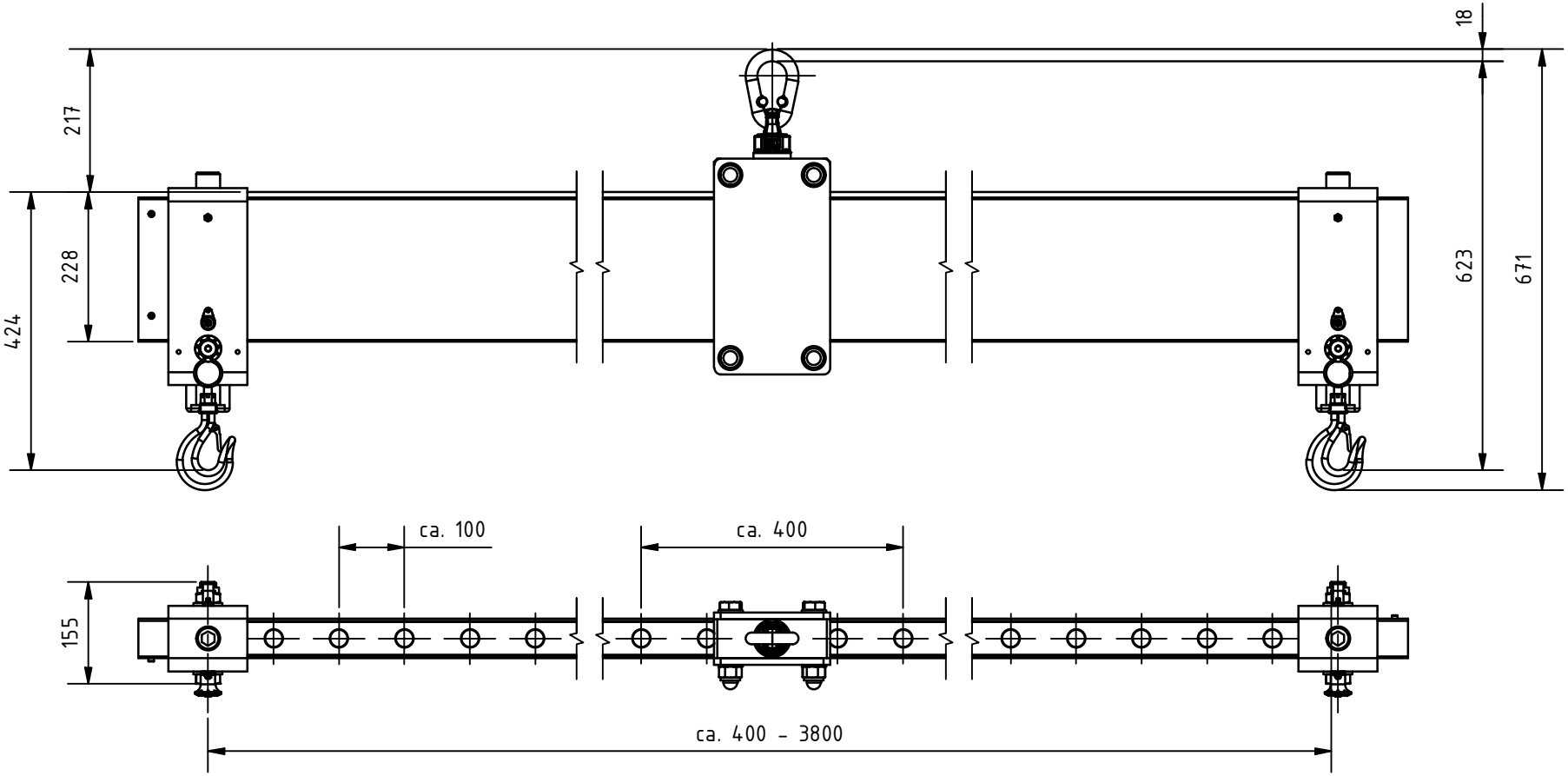

Änd.	Änderungsdatum	Änderung durch		Allgemeintoleranz	Artikelnummer	Format
5	30.09.2024	Bettina Neuwirth		ISO 2768 - mK	521040	A4
			Zeichnungsnummer		Masse	Maßstab
			521040-000		79,26 kg	1 : 10
			Titel, zusätzlicher Titel		Werkstoff	
			Lasttraverse			
					Erstellungsdatum	Erstellt durch	Blatt
					11.01.2021	Danny Büdinger	2/3

SCHILLING
www.schilling-fn.de
SCHILLING Kran- und Hebetechnik GmbH
Ernst-Zimmermann-Straße 9-11
88045 Friedrichshafen
Deutschland
Telefon: +49 7541 60404-0
E-Mail: mail@schilling-fn.de