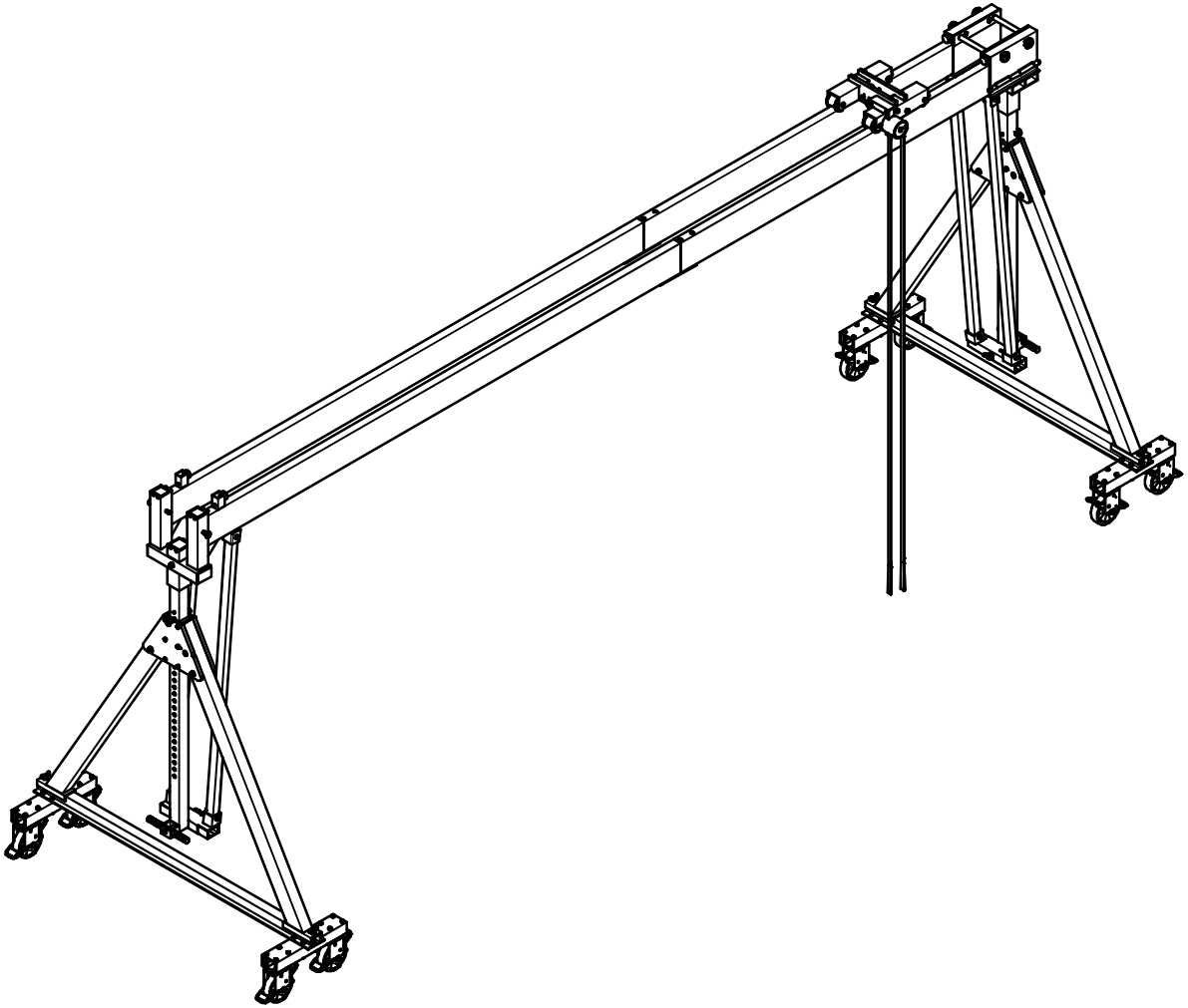

Änd.	Änderungsdatum	Änderung durch		Allgemeintoleranz	Artikelnummer	Format
1	22.07.2022	Bettina Neuwirth		ISO 2768 - mK	14602070-10	A4
			Zeichnungsnummer		Masse	Maßstab
			14602070-001		499,55 kg	1 : 45
			Titel, zusätzlicher Titel		Werkstoff	
			Portalkran			
					Erstellungsdatum	Erstellt durch	Blatt
					25.03.2020	Tobias Hornikel	1/2

SCHILLING
www.schilling-fn.de
SCHILLING Kran- und Hebetechnik GmbH
Ernst-Zimmermann-Straße 9-11
88045 Friedrichshafen
Deutschland
Telefon: +49 7541 60404-0
E-Mail: mail@schilling-fn.de

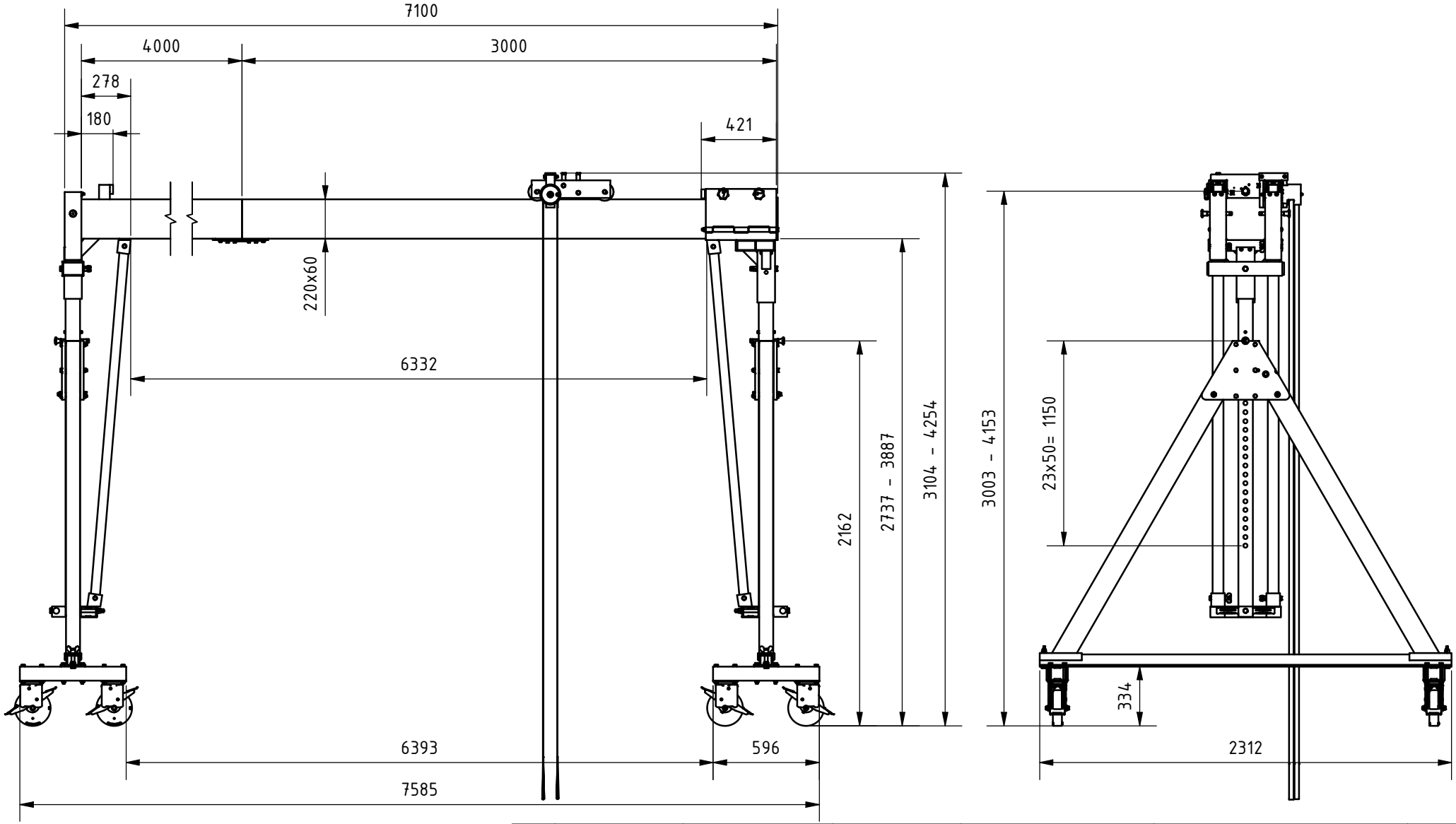

Änd.	Änderungsdatum	Änderung durch		Allgemeintoleranz	Artikelnummer	Format
1	22.07.2022	Bettina Neuwirth		ISO 2768 - mK	14602070-10	A4

SCHILLING
www.schilling-fn.de
SCHILLING Kran- und Hebetechnik GmbH
Ernst-Zimmermann-Straße 9-11
88045 Friedrichshafen
Deutschland
Telefon: +49 7541 60404-0
E-Mail: mail@schilling-fn.de

Zeichnungsnummer	Masse	Maßstab
14602070-001	499,55 kg	1 : 30

Titel, zusätzlicher Titel	Werkstoff
Portalkran	

Erstellungsdatum	Erstellt durch	Blatt
25.03.2020	Tobias Hornikel	2/2